Przepompownia przydomowa
z pompą wirową zamocowaną na kolanie stopowym

PP/800/2200/N/4/21/230/2P/wirowa/B/2

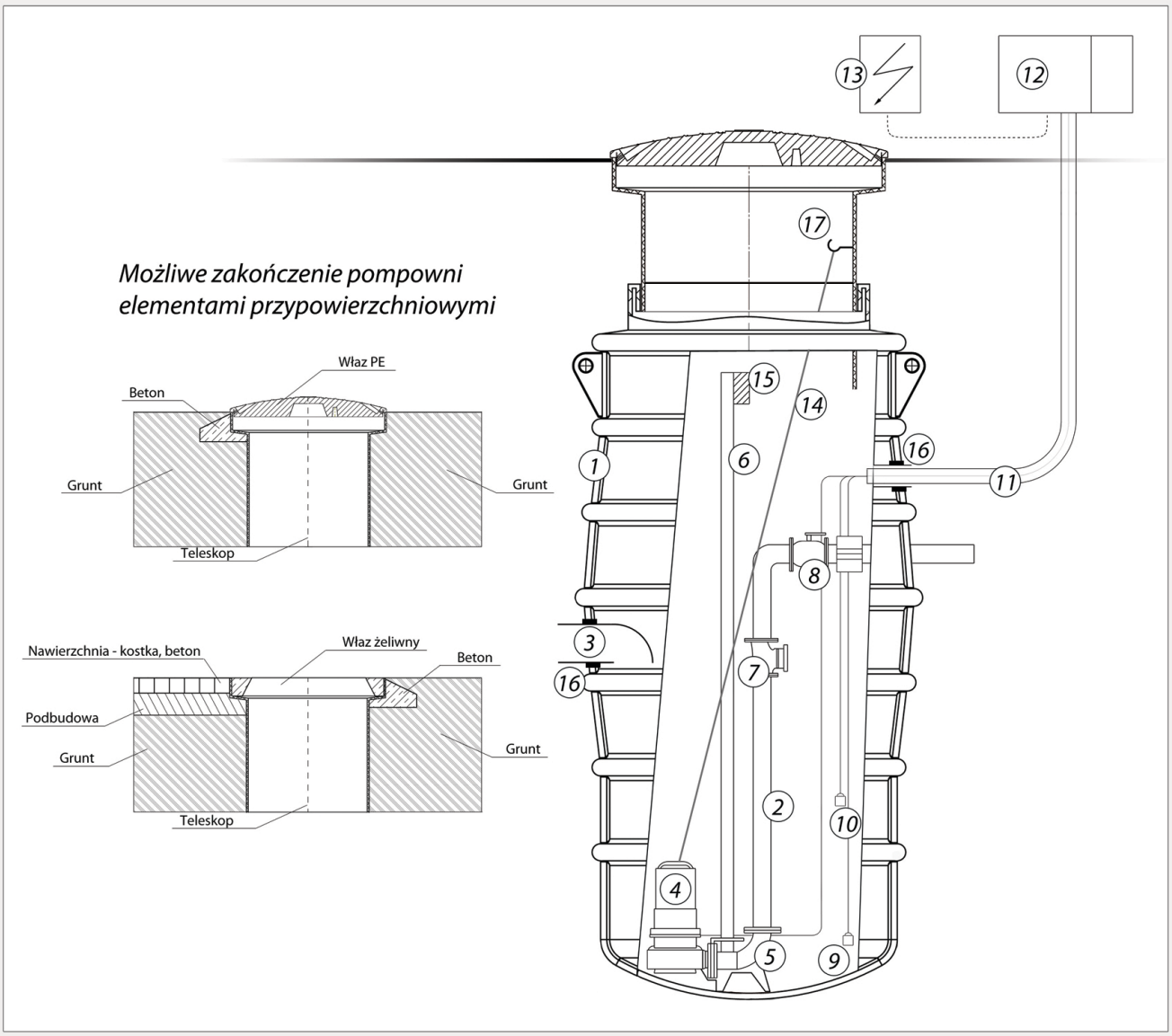

X_1	1.	Komora pompowni, zbiornik + teleskop, pokrywa PE	Ø800 H-2200/N
	2.	Przewód tłoczny	PE/KO
	3.	Przyłącze grawitacyjne	Ø160
X_2	4.	Pompa wirowa Q 0,5l/s ÷ 4l/s H_{max} 1m ÷ 21m	U 230V
	5.	Kolano stopowe lub stojak	żeliwo
	6.	Prowadnica	KO
	7.	Zawór zwrotny	1½" (2")
	8.	Zawór kulowy	1½" (2")
X_3	9.	Czujnik poziomu (poziom minimalny)	dł. kabla 10 mb.
X_3	10.	Czujnik poziomu (poziom maksymalny)	dł. kabla 10 mb.
	11.	Kanalizacja kablowa	Ø75
	12.	Automatyka sterująco-zabezpieczająca	1F-1-2P
	13.	Złącze domowe	inst. domowa
	14.	Linka/łańcuch	PP/KO
	15.	Belka wsporcza	PE
	16	Uszczelka IN-SITU	160/75
	17.	Uchwyt	KO

X_1 - możliwość komór zbiornika pompowni N lub S
Ø800 H-2200 H-2700 H-3200 H-3700
Ø1000 H-2200 H-2700 H-3200 H-3700

X_2 – możliwe zamontowanie pompy o param.
Q 0,5l/s ÷ 4,5l/s H 1m ÷ 45m U 400

X_3 – dzwon pneumatyczny

Q – wydajność pompy (ilość cieczy w czasie) l/s

H_{max} – wysokość podnoszenia cieczy (wysokość geometryczna + straty liniowe całego rurociągu tłocznego)

U – napięcie zasilania

N – wytrzymałość zbiornika na wody gruntowe 0,5mb.

S – wytrzymałość zbiornika na wody gruntowe 2,0mb.

PE - polietylen

PP - polipropylen

KO -stal nierdzewna